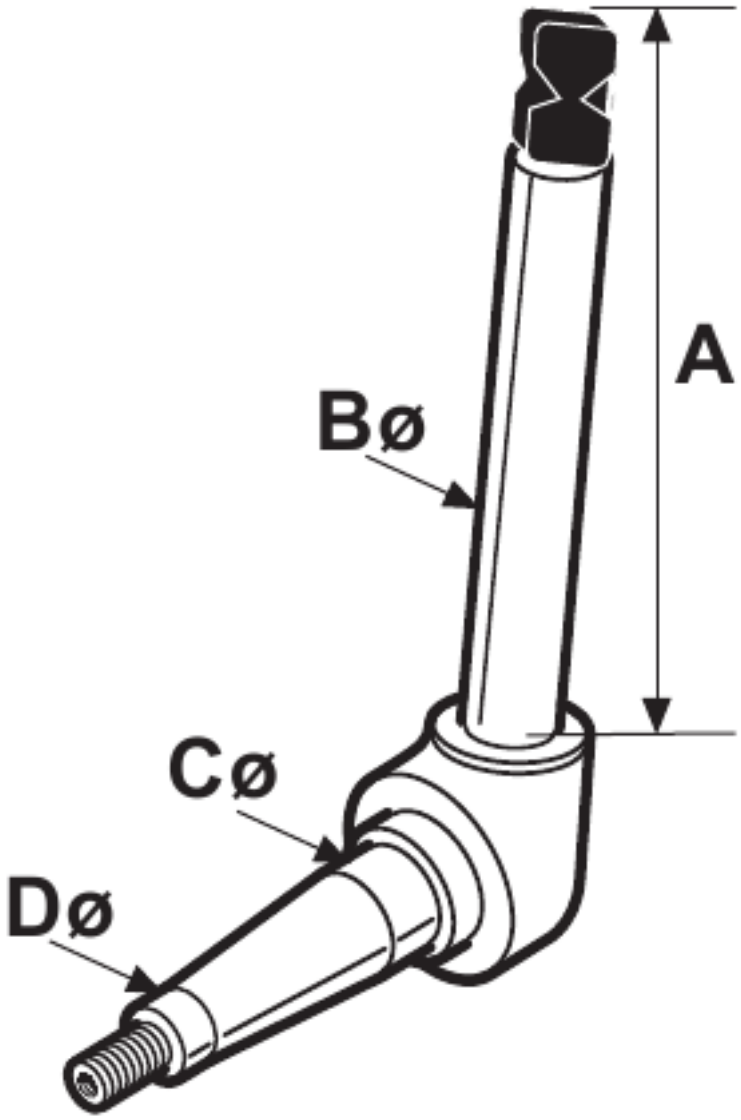
A
Bø
Cø
Dø